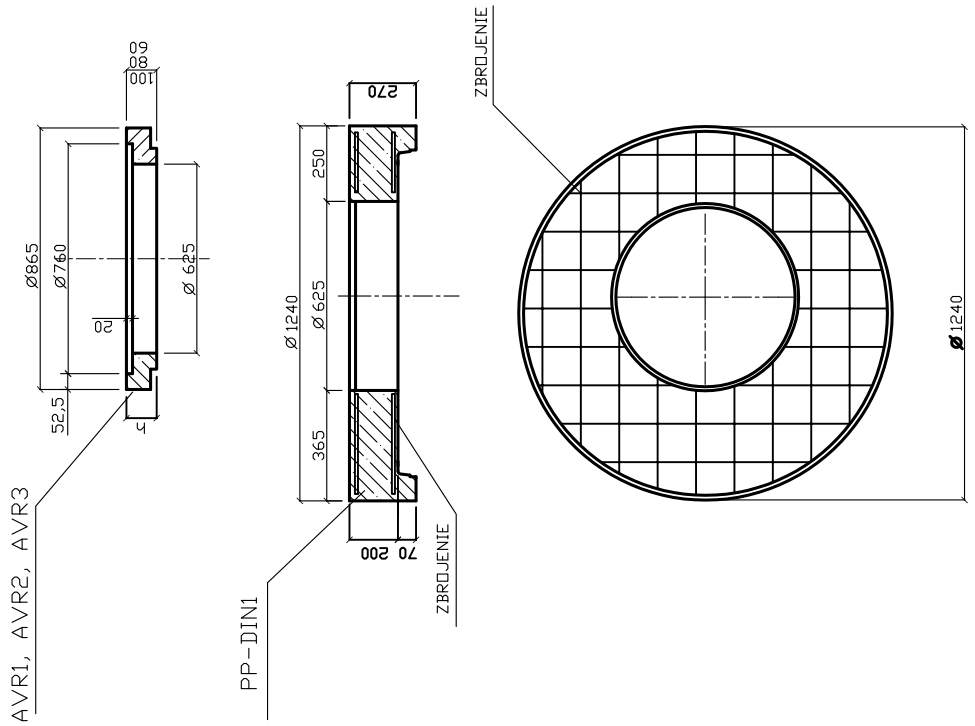

SYMBOL HANDLOWY	WYMIAR ELEMENTU DN / h	MASA (kg)
AVR-1	625/60	40
AVR-2	625/80	54
AVR-3	625/100	67

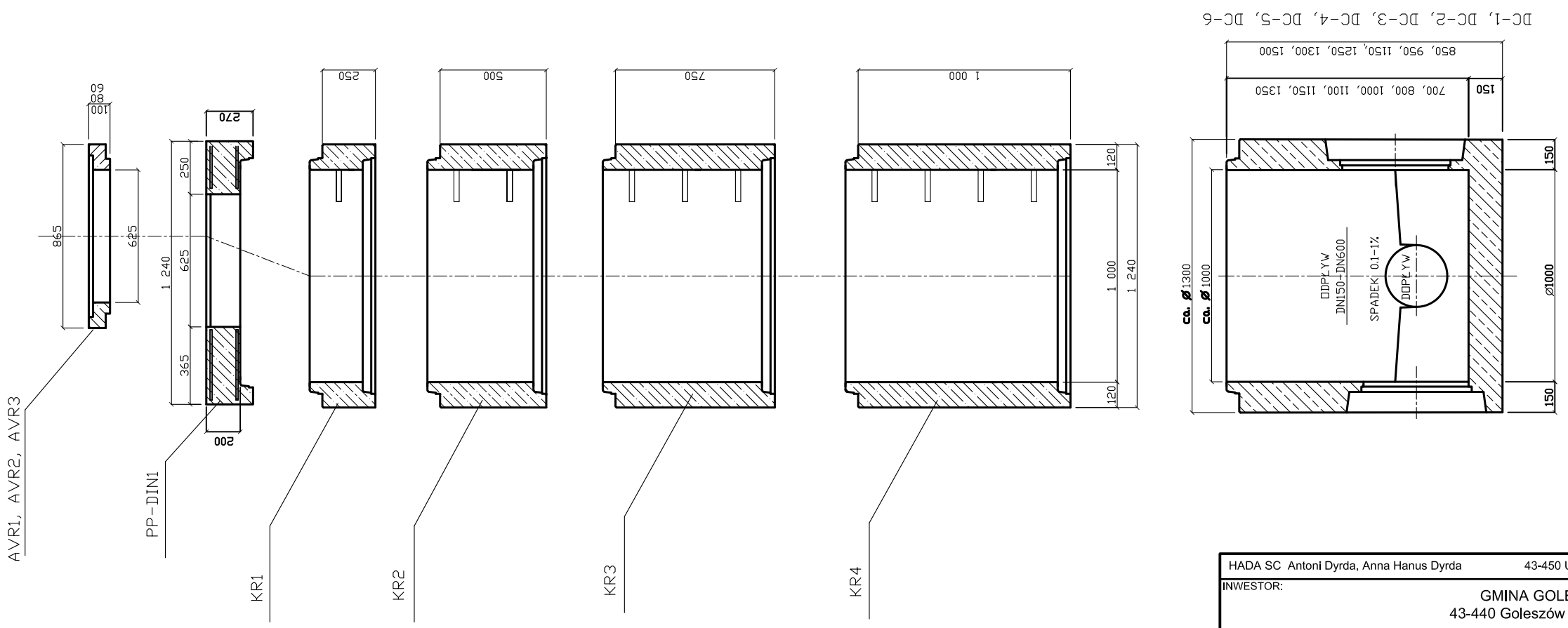

HADA SC Antoni Dyrda, Anna Hanus Dyrda	43-450 Ustroń ul.Daszyńskiego 19	tel./fax. 033/854 2575
INWESTOR: GMINA GOLESZÓW 43-440 Goleszów ul. 1 Maja 5		
ZADANIE: BUDOWA KANALIZACJI DESZCZOWEJ W PUŃCOWIE GMINA GOLESZÓW	SKALA: 1 : 25	DATA: lipiec 2009
TEMAT RYS.: STUDZIENKA KANALIZACYJNA Ø1000mm	NR RYS.: 5	
PROJEKTOWAŁ: Mgr inż. Sylwia RYMORZ upr.bud. SLK/0721/POOS/05	BRANŻA: KANALIZACJA DESZCZOWA	FAZA OPRACOWANIA: PROJEKT BUDOWLANY